FS2040 – Montageanleitung

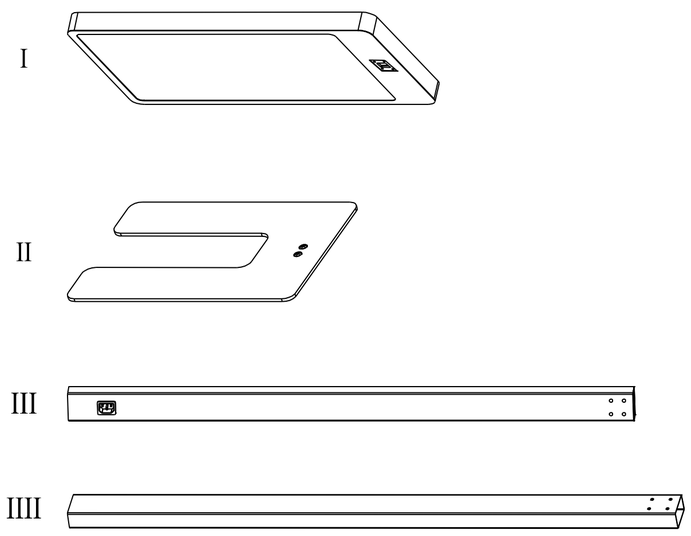

Schraube A		X4
Schraube B		X2
Schraube C		X4
Innensechskant-schlüssel		X1
Innensechskant-T-Griff	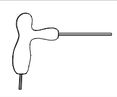	X1

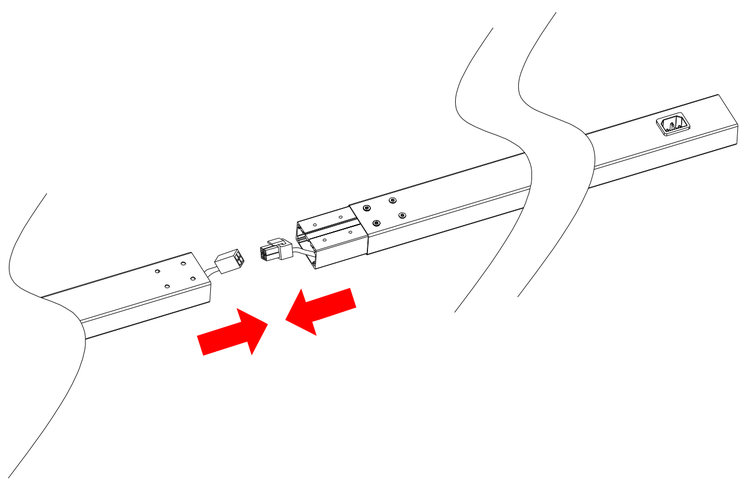

Die Steckverbinder des oberen und unteren Mastteils wie abgebildet verbinden.

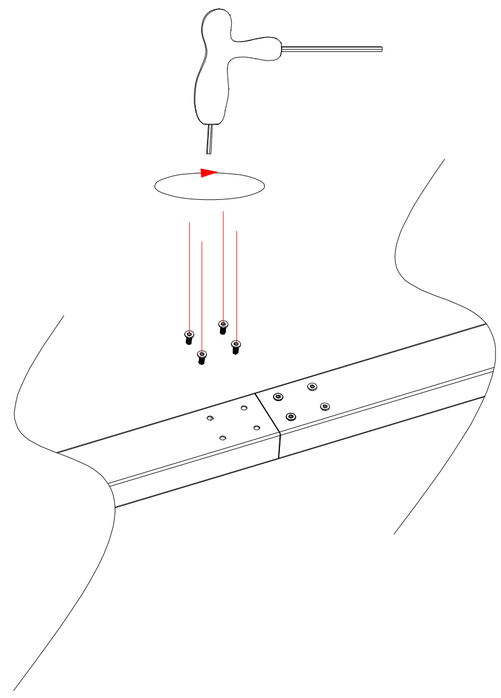

Vier Schrauben A einsetzen und mit dem Innensechskant-T-Griff festziehen.

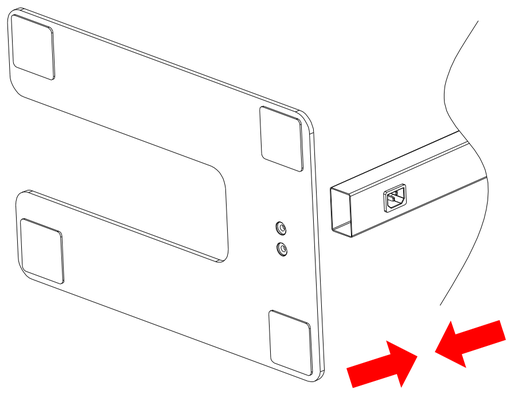

Den Fuß wie abgebildet am zusammengesetzten Leuchtenmast ansetzen.

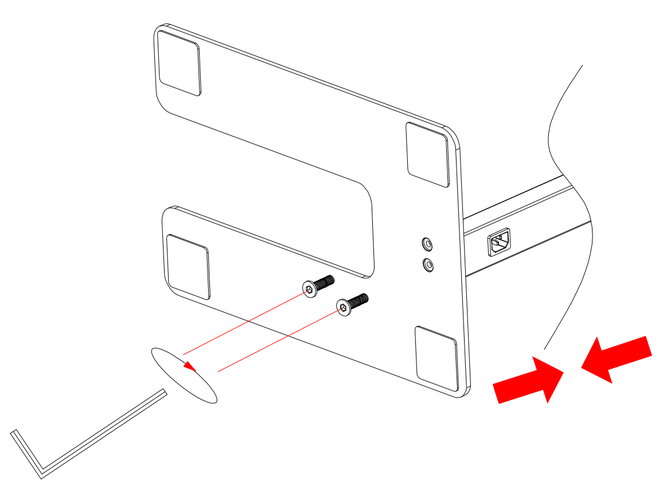

Den Fuß mit zwei Schrauben B und dem Innensechskantschlüssel am Leuchtenmast befestigen.

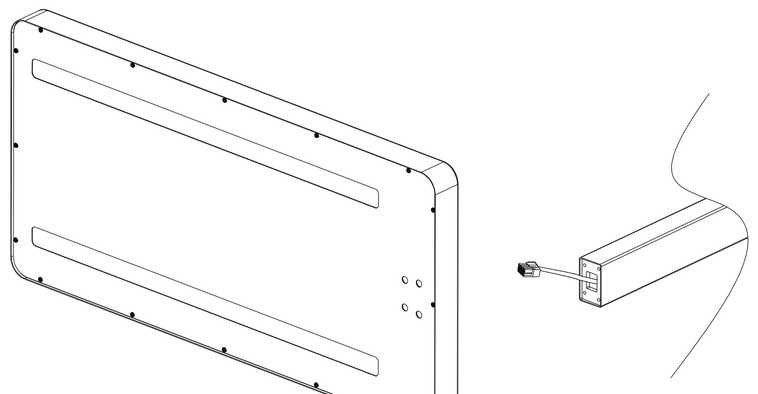

Die Steckverbinder des oberen Mastteils und des Leuchtenkopfs wie abgebildet verbinden.

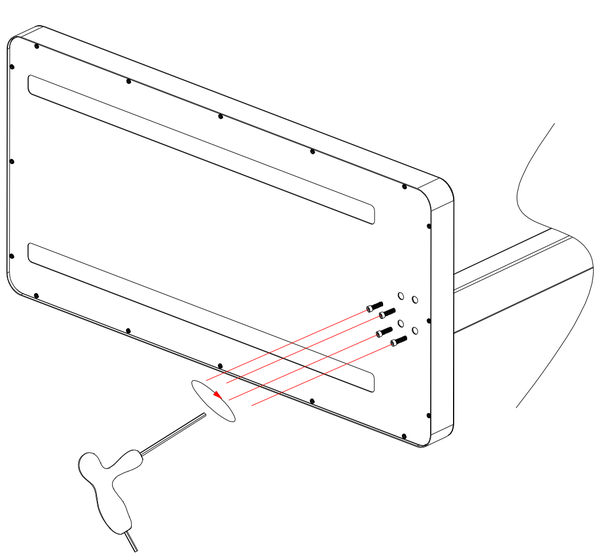

Vier Innensechskantschrauben einsetzen und mit dem Innensechskant-T-Griff festziehen.

Das Kabel wie abgebildet in die Buchse am Leuchtenmast stecken und auf sicheren Sitz prüfen.



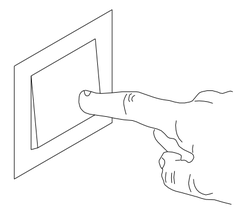

WARNUNG! Ein unsachgemäßer Stromanschluss kann zu einem Stromschlag und tödlichen Verletzungen führen.

WARNUNG! Freiliegende elektrische Bauteile können zu einem Stromschlag und tödlichen Verletzungen führen.

Sicherstellen, dass Netzspannung und Netzfrequenz mit den Nennwerten der Leuchte übereinstimmen.