Billionaire Lighting Co.Ltd.

Montageanleitung

①

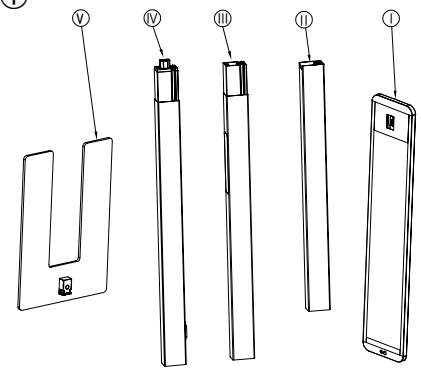

Schraube A		AX4
Schraube B		BX5
Schraube C		CX4
Inbusschlüssel		X1

②

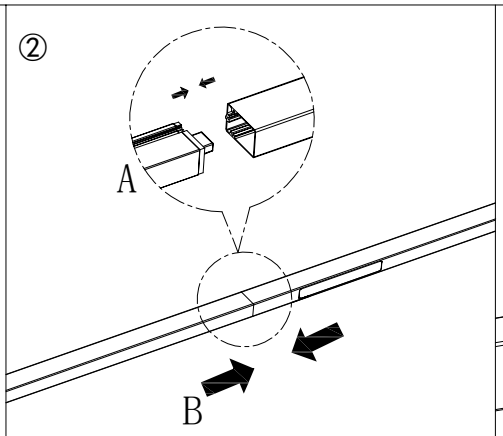

1. Verpackung öffnen und alle Teile entnehmen.
2. Die Kabelstecker am Mast wie in A verbinden.
3. Die Mastteile wie in B zusammenschieben.

③

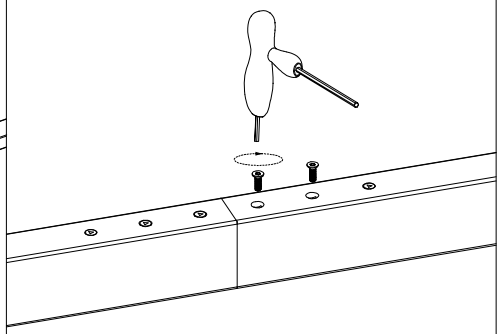

Die Mastteile mit Schrauben B und dem Innensechskantschlüssel befestigen.

④

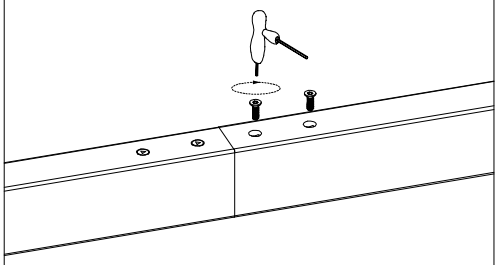

Die Schrauben B wie abgebildet mit dem Innensechskantschlüssel festziehen.

⑤

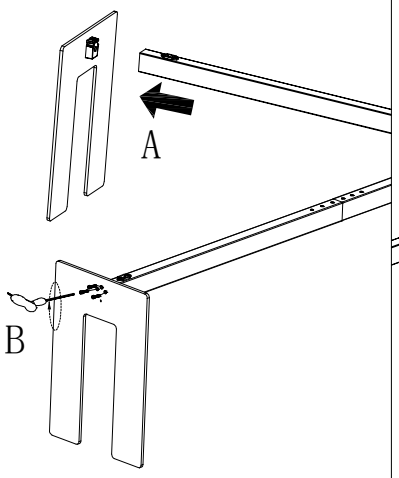

1. Den Fuß gegen Umfallen sichern, um Verletzungen zu vermeiden.
2. Den Mast wie in A am Fuß ansetzen.
3. Mast und Fuß wie in B mit Schrauben C und dem Innensechskantschlüssel befestigen.

⑥

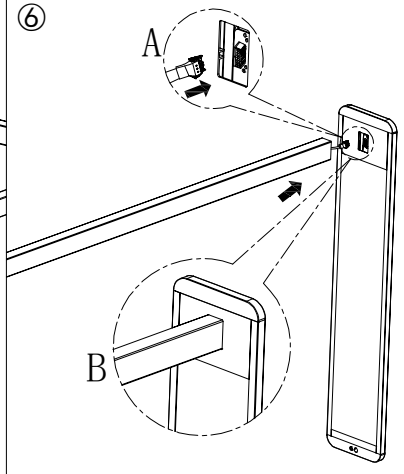

1. Die Kabelstecker von Mast und Kopf wie in A verbinden.
2. Mast und Leuchtenkopf wie in B zusammenfügen.

⑦

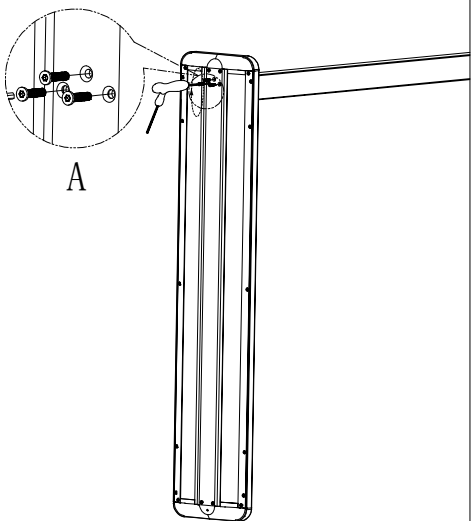

Den Mast mit den Schrauben A aus dem Zubehörbeutel und dem Innensechskantschlüssel am Kopf befestigen, wie in A gezeigt.

⑧

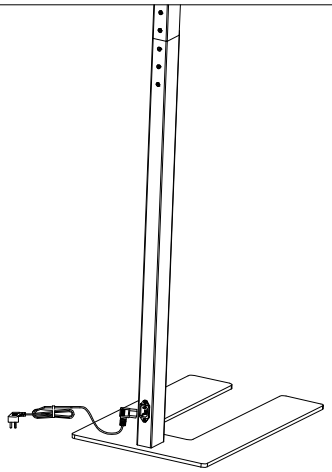

Das Kabel wie in A in die Buchse am Mast stecken und auf sicheren Sitz prüfen.

⑨

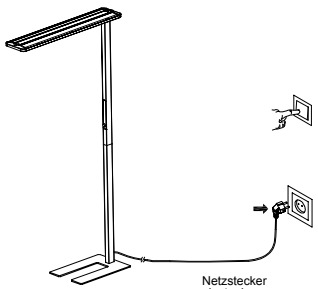

Netzstecker einstecken.

⚠ WARNUNG! Ein unsachgemäßer Netzanschluss kann einen tödlichen Stromschlag verursachen. Die Stromversorgung muss einen Schutzleiter haben.

⚠ WARNUNG! Freiliegende elektrische Bauteile können einen tödlichen Stromschlag verursachen. Die Leuchte vor dem Netzanschluss vollständig montieren.
ACHTUNG! Eine falsche Netzspannung kann die Leuchte beschädigen oder zerstören. Netzspannung und Frequenz müssen den Nennwerten entsprechen.