Billionaire Lighting Co.Ltd.

Montageanleitung

①

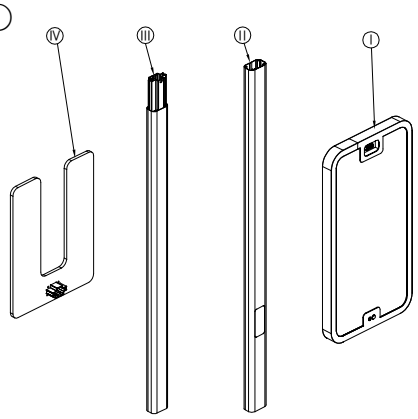

Schraube A		AX5
Schraube B		BX5
Schraube C		CX3
Inbusschlüssel		X1

②

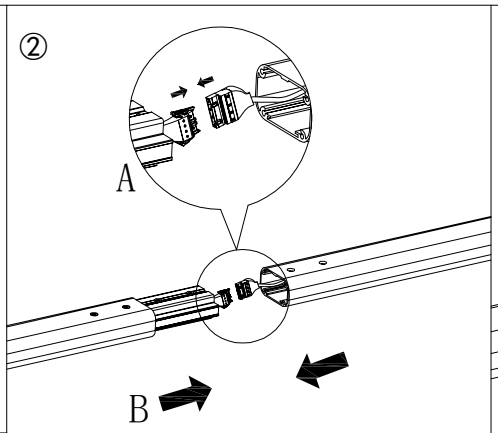

1. Kabelstecker verbinden.
2. Die beiden Mastteile zusammenschieben.

③

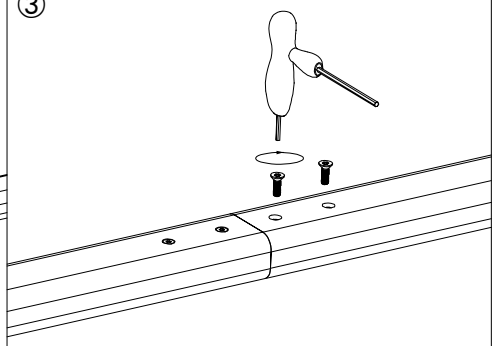

Die Mastteile mit Schrauben C befestigen.

④

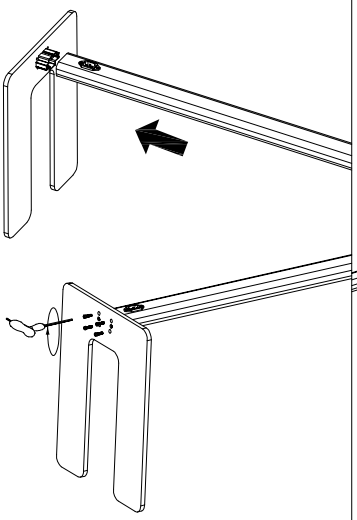

Den Fuß mit Schrauben A und dem Innensechskantschlüssel am Mast befestigen.

⑤

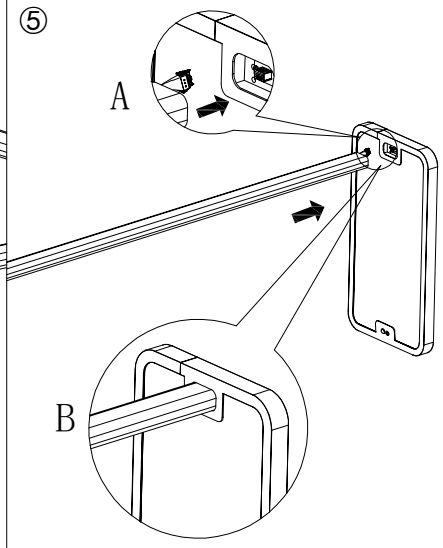

1. Die Stecker von Mast und Leuchtenkopf verbinden.
2. Den Mast in den Leuchtenkopf einsetzen.

⑥

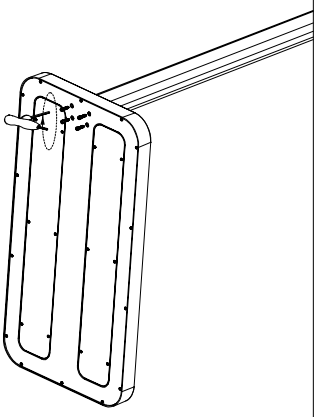

Den Leuchtenkopf mit Schrauben B befestigen.

⑦

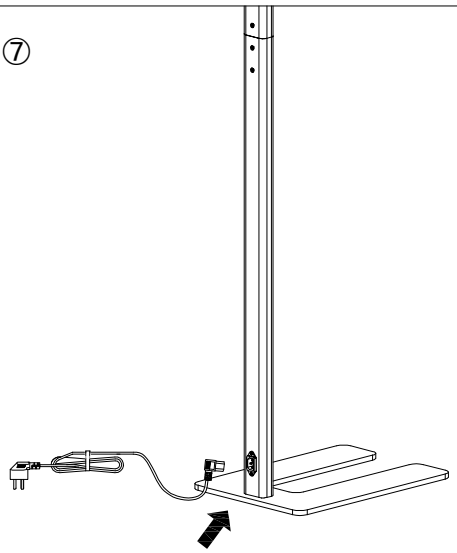

Den Steckverbinder des Netzkabels in die Buchse am Leuchtenmast einsetzen.

⑧

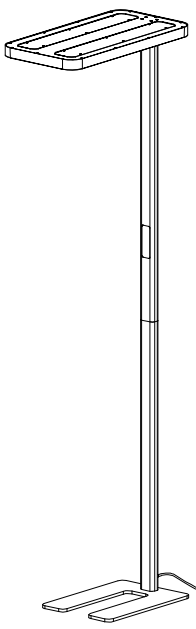



Den Netzstecker in die Steckdose stecken.

