Billionaire Lighting Co.Ltd.

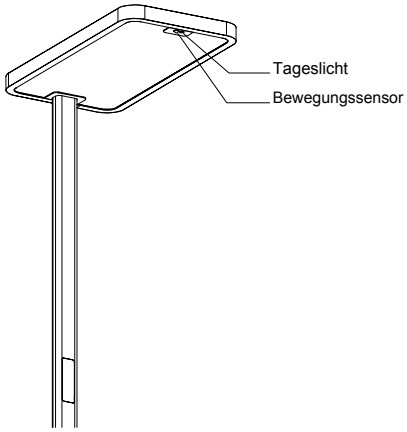

Bedienung und Sensorfunktionen

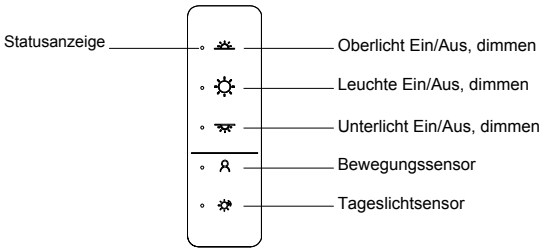

MODUS 1 – TOUCH-BEDIENUNG (OHNE SENSOR)

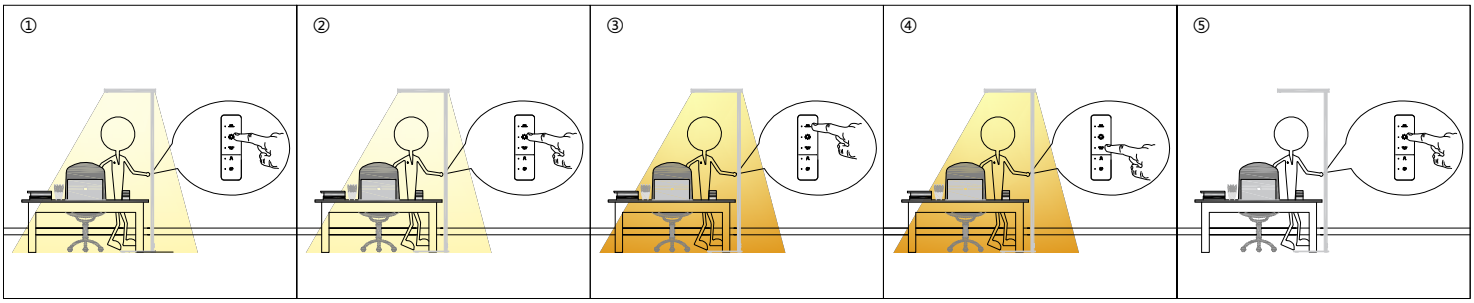

①	②	③	④	⑤
Ein/Aus-Taste kurz antippen: Leuchte ein.	Ein/Aus-Taste gedrückt halten: dimmen.	Taste für Oberlicht kurz antippen: Ein/Aus. Zum Dimmen gedrückt halten, bei gewünschter Helligkeit loslassen.	Taste für Unterlicht kurz antippen: Ein/Aus. Zum Dimmen gedrückt halten, bei gewünschter Helligkeit loslassen.	Ein/Aus-Taste erneut kurz antippen: Leuchte aus.

MODUS 2 – BEWEGUNGSSENSOR

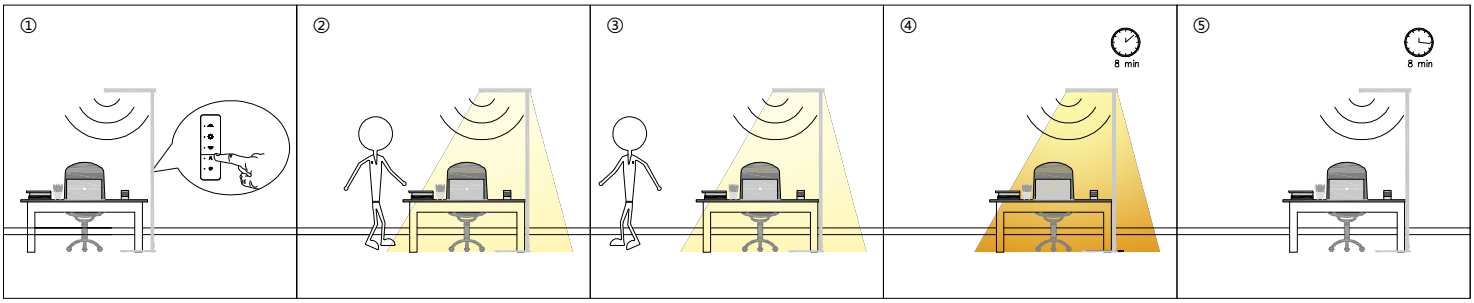

①	②	③	④	⑤
Sensortaste antippen: Bewegungssensor ein oder aus.	Bei Bewegung schaltet die Leuchte automatisch ein.	Nach Verlassen des Bereichs beginnt die Wartezeit von 8 Min.	Nach 8 Min. ohne Bewegung dimmt die Leuchte auf 10 %.	Nach weiteren 8 Min. schaltet sie aus. Der Sensor bleibt aktiv.

MODUS 3 – TAGESLICHTSENSOR

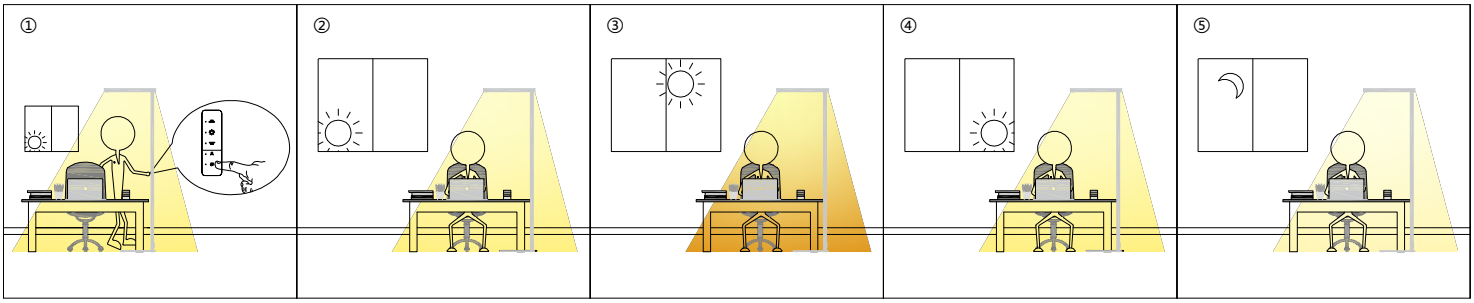

①	②	③	④	⑤
Tageslichttaste antippen: Sensor ein oder aus.	Konstantes Umgebungslicht: Die Leuchtenhelligkeit bleibt gleich.	Helleres Umgebungslicht: Die Leuchte dimmt, um die Beleuchtungsstärke zu halten.	Das Umgebungslicht kehrt zurück: Die Leuchte passt sich wieder an.	Dunkleres Umgebungslicht: Die Leuchte wird heller, um die Beleuchtungsstärke zu halten.