Billionaire Lighting Co.Ltd.
Montageanleitung

①

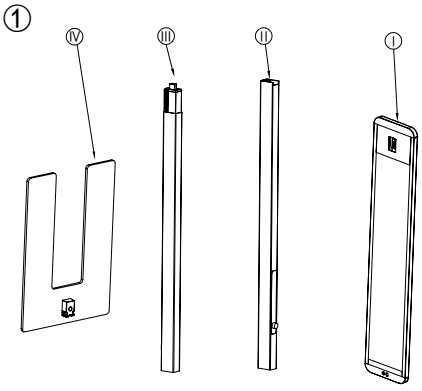

Schraube A		AX4
Schraube B		BX3
Schraube C		CX4
Inbus-schlüssel		X1

②

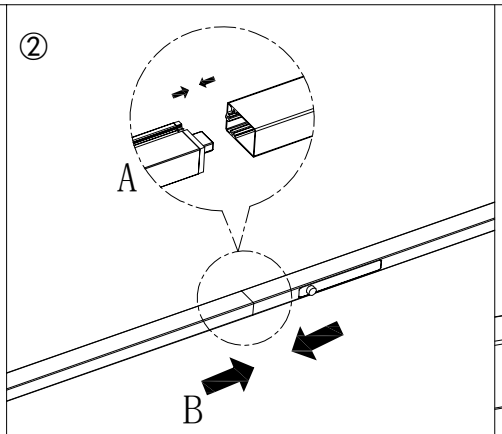

1. Verpackung entfernen und alle Teile entnehmen.
2. Die Stecker in der Mastmitte wie in Bild A verbinden.
3. Den Mast wie in Bild B zusammenbauen.

③

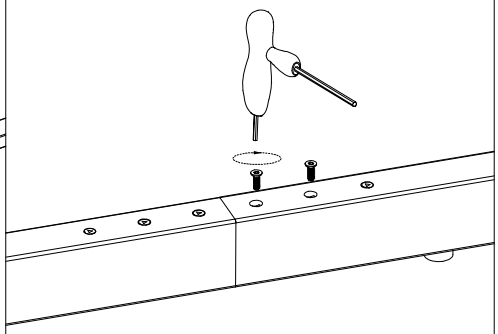

Den Mast mit Schraube B und dem Inbusschlüssel wie abgebildet befestigen.

④

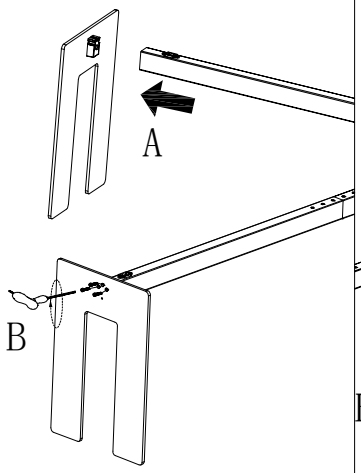

1. Den Fuß entnehmen und gegen Umkippen sichern.
2. Den Mast wie in Bild A in den Fuß einsetzen.
3. Mast und Fuß mit Schraube C und dem Inbusschlüssel wie in Bild B befestigen.

⑤

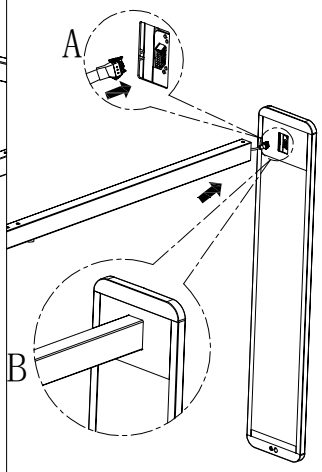

1. Die Kabelstecker von Leuchtenkopf und oberem Mast wie in Bild A verbinden.
2. Den Mast wie in Bild B am Leuchtenkopf befestigen.

⑥

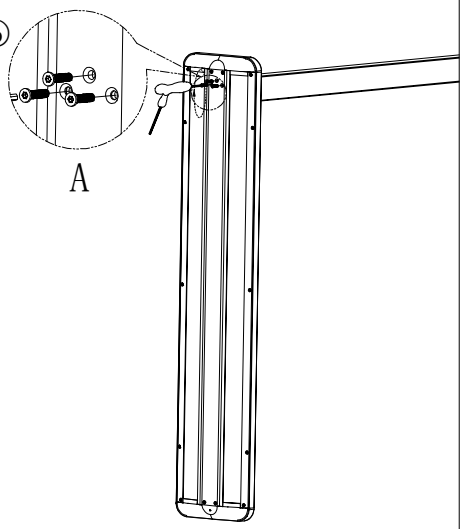

Schraube A aus dem Zubehörbeutel entnehmen und den Leuchtenkopf mit dem Inbusschlüssel wie in Bild A am Mast befestigen.

⑦

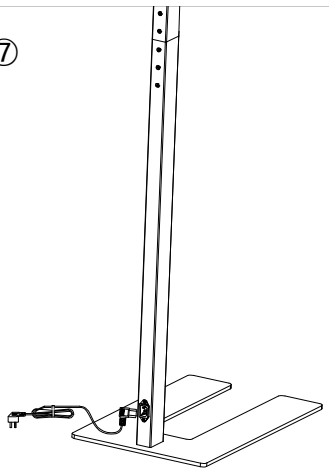

Das Kabel wie in Bild A in die Buchse am Mast stecken und auf sicheren Sitz prüfen.

⑧

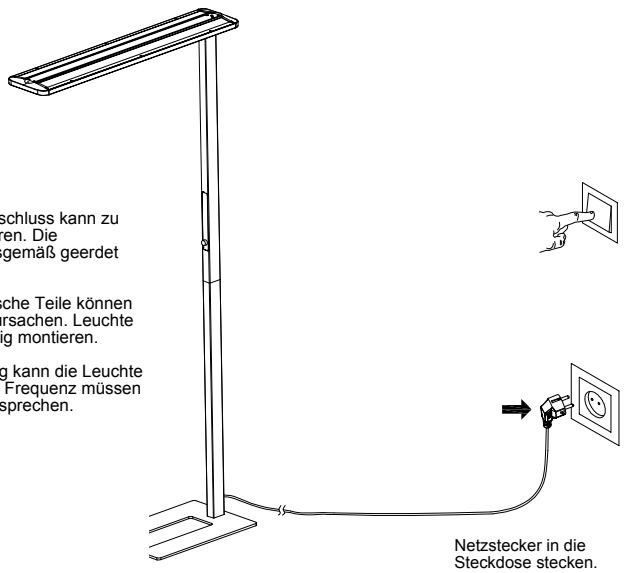

⚠ WARNUNG! Ein falscher Netzanschluss kann zu einem tödlichen Stromschlag führen. Die Stromversorgung muss ordnungsgemäß geerdet sein.

WARNUNG! Freiliegende elektrische Teile können einen tödlichen Stromschlag verursachen. Leuchte vor dem Netzanschluss vollständig montieren.

⚠ HINWEIS: Eine falsche Spannung kann die Leuchte beschädigen. Netzspannung und Frequenz müssen den Nennwerten der Leuchte entsprechen.

Netzstecker in die Steckdose stecken.