Montageanleitung

① 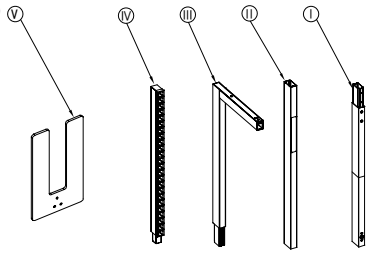

Schraube A		AX3
Schraube B		BX4
Schraube C		CX3
Inbusschlüssel		X1

② 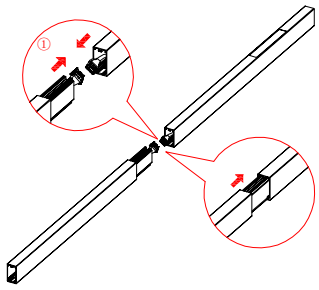

1. Verpackung öffnen und alle Teile entnehmen.
2. Die Steckverbinder in der Mitte des Leuchtenmasts wie in Schritt 1 verbinden.
3. Die Mastteile wie in Schritt 2 zusammenfügen.

③ 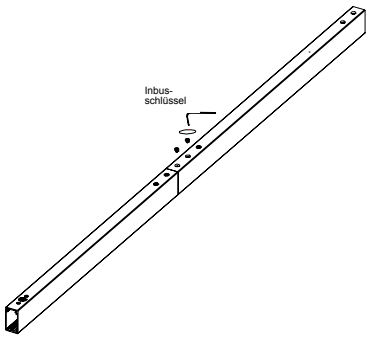

Die Schrauben B wie abgebildet mit dem Innensechskantschlüssel festziehen.

④ 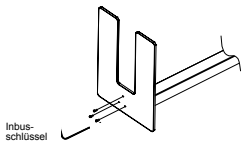

1. Den Fuß so ablegen, dass er nicht umfallen und Personen verletzen kann.
2. Den Mast mit den Schrauben A am Fuß befestigen.
3. Die Schrauben mit dem Innensechskantschlüssel festziehen.

⑤ 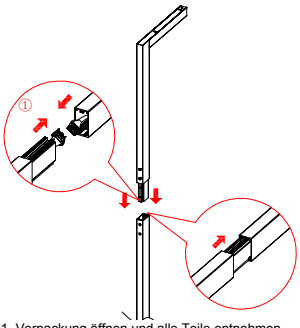

1. Verpackung öffnen und alle Teile entnehmen.
2. Die Steckverbinder in der Mitte des Masts wie in Schritt 1 verbinden.
3. Die Mastteile wie in Schritt 2 zusammenfügen.

⑥ 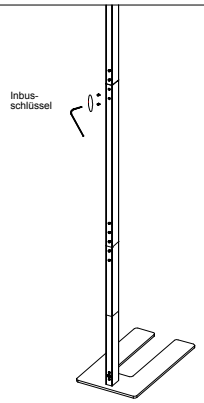

Die Schrauben B wie abgebildet mit dem Innensechskantschlüssel festziehen.

⑦ 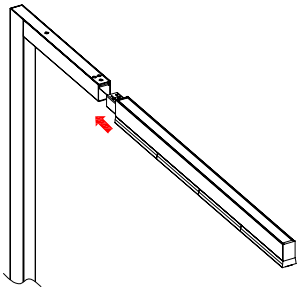

Den Leuchtenkopf mit Linse wie abgebildet in die Öffnung des L-förmigen Mastteils einsetzen.

⑧ 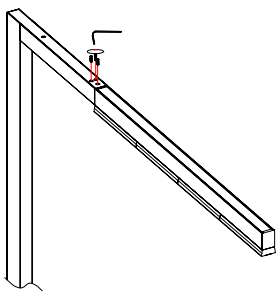

Den Leuchtenkopf mit Schrauben C und dem Innensechskantschlüssel am L-förmigen Mast befestigen.

⑨ 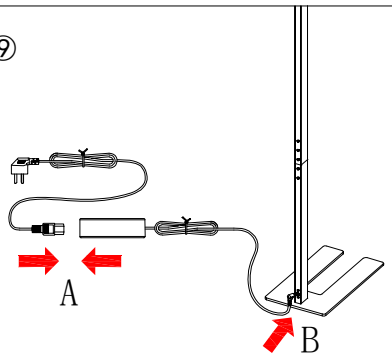

1. Das Netzkabel wie in Abbildung A mit der Stromversorgung verbinden und auf sicheren Sitz prüfen.
2. Das Kabel wie in Abbildung B in die Buchse am Mast stecken und auf sicheren Sitz prüfen.

⑩

⚠ WARNUNG! Ein unsachgemäßer Stromanschluss kann einen tödlichen Stromschlag verursachen.
Die Stromversorgung muss über einen Schutzleiter verfügen.

⚠ WARNUNG! Freiliegende elektrische Bauteile können einen tödlichen Stromschlag verursachen.
Die Leuchte vor dem Netzanschluss vollständig montieren.
ACHTUNG! Eine falsche Netzspannung kann die Leuchte beschädigen oder zerstören. Netzspannung und Netzfrequenz müssen den Nennwerten der Leuchte entsprechen.

